mark®

Mounting instruction **EN**

Montageanleitung **DE**

Notice de montage **FR**

Montagehandleiding **NL**

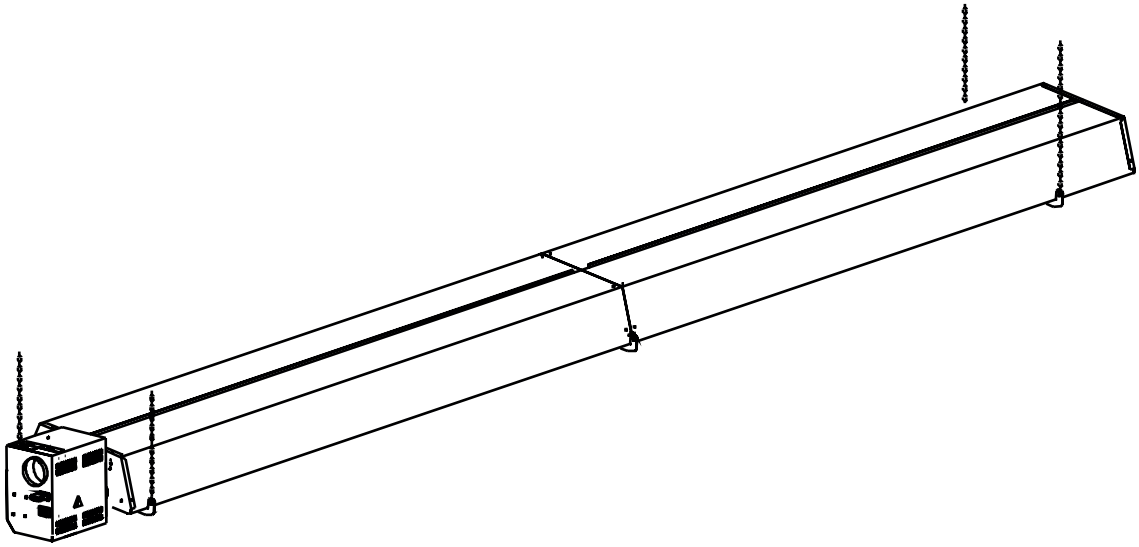

MARK INFRA

0661527_R09

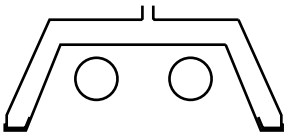

20-6+

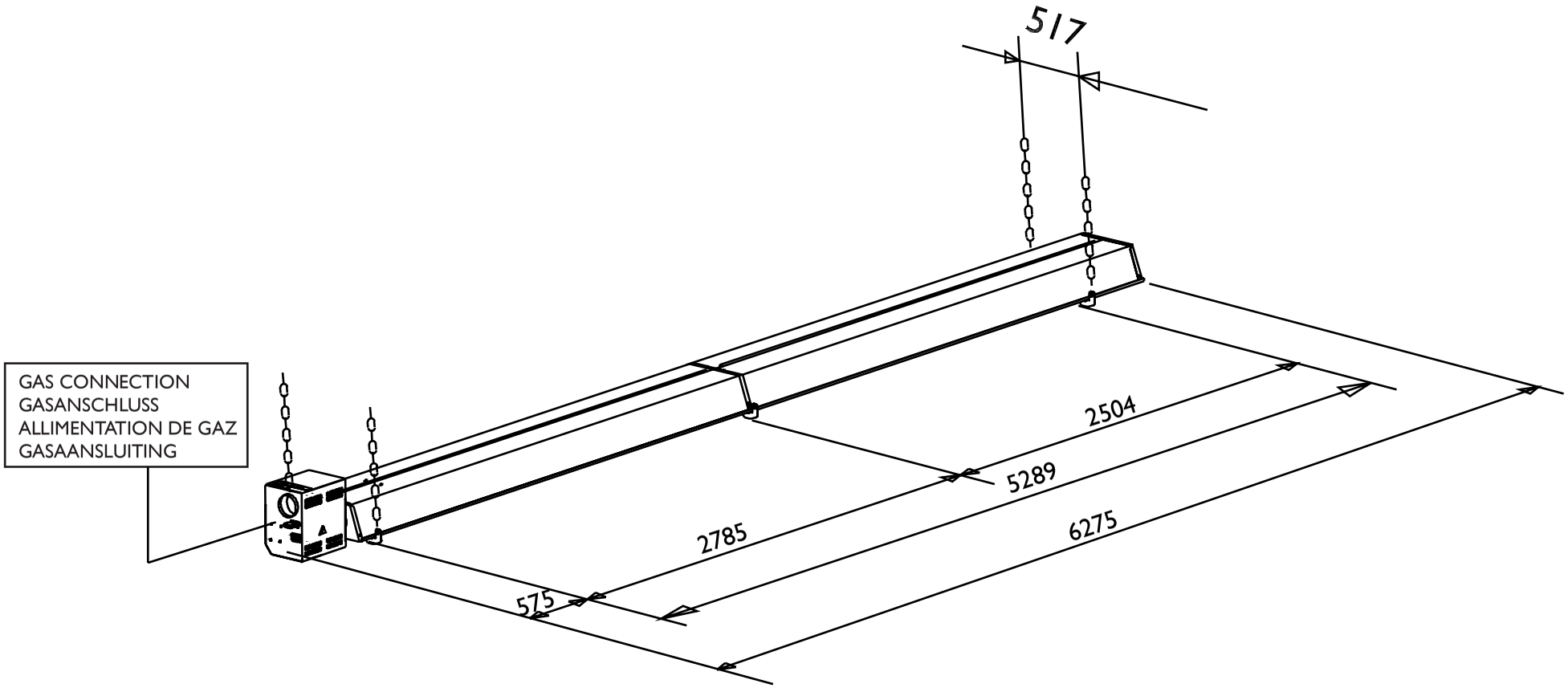
517
GAS CONNECTION
GASANSCHLUSS
ALLIMENTATION DE GAZ
GASAANSLUITING
2504
5289
2785
6275
575

RADIANT TUBE STRAHLUNGSROHR TUBE RAYONNANT STRALINGSBUIS	L=2880	4x	
REFLECTOR PANEL INSIDE STRAHLUNGSKAPPE INNENSEITE RÉFLECTEUR INTERIEUR STRALINGSKAP BINNENZIJDE	L=2915	1x	
REFLECTOR PANEL INSIDE STRAHLUNGSKAPPE INNENSEITE RÉFLECTEUR INTERIEUR STRALINGSKAP BINNENZIJDE	L=2915	1x	
EXTERNAL REFLECTOR PANEL STRAHLUNGSKAPPE AUSSENSEITE RÉFLECTEUR EXTERIEUR STRALINGSKAP BUITENZIJDE	L=2910	4x	
RETARDER TURBULATOR RETARDEUR RETARDER	L=900	1x	RETARDERS ARE ALREADY MOUNTED IN TUBE TURBULATOREN SIND SCHON IM ROHR MONTIERD RETARDEUR SONT MONTEZ DANS LA TUBE RETARDERS ZIJN AL IN DE BUIS GEPLAATST
EXTERNAL REFLECTOR PANEL MOUNTING PROFILE BEFESTIGUNGSPROFIL STRAHLUNGSKAPPE AUSSENSEITE PROFILÉ DE MONTAGE ÈXTÉRIEUR RÉFLECTEUR STRALINGSKAP BUITENZIJDE BEVESTIGINGSBEUGEL		1x	
SUSPENSION BRACKET MONTAGESCHIENE ETRIER DE SUSPENSION OPHANGBEUGEL		1x	
SUSPENSION BRACKET MONTAGESCHIENE ETRIER DE SUSPENSION OPHANGBEUGEL		2x	
END PLATE ENDKAPPE PLAQUES D'ÈXTRÉMITÉ STRALINGSEINDKAP		1x	
END PLATE ENDKAPPE PLAQUES D'ÈXTRÉMITÉ STRALINGSEINDKAP		1x	
BEND 180° UMKEHRBOGEN COUDE 180° OMKEERBOCHT		1x	
BURNER BRENNER BRÛLEUR BRANDERKAMER		1x	
SLEEVE WITH ADJUSTABLE SCREW CLIP MUFFE MIT SCHLAUCHSCHELLE MANCHON AVEC PINCE À VIS RÉGABLE AANSLUITMOF MET SLANGENKLEM		1x	

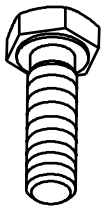 M8x20 8x 08 52 286	M8 8x 08 76 040	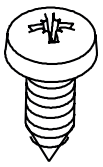 12x 08 34 266	
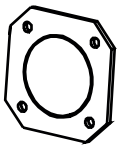 2x 04 18 660			

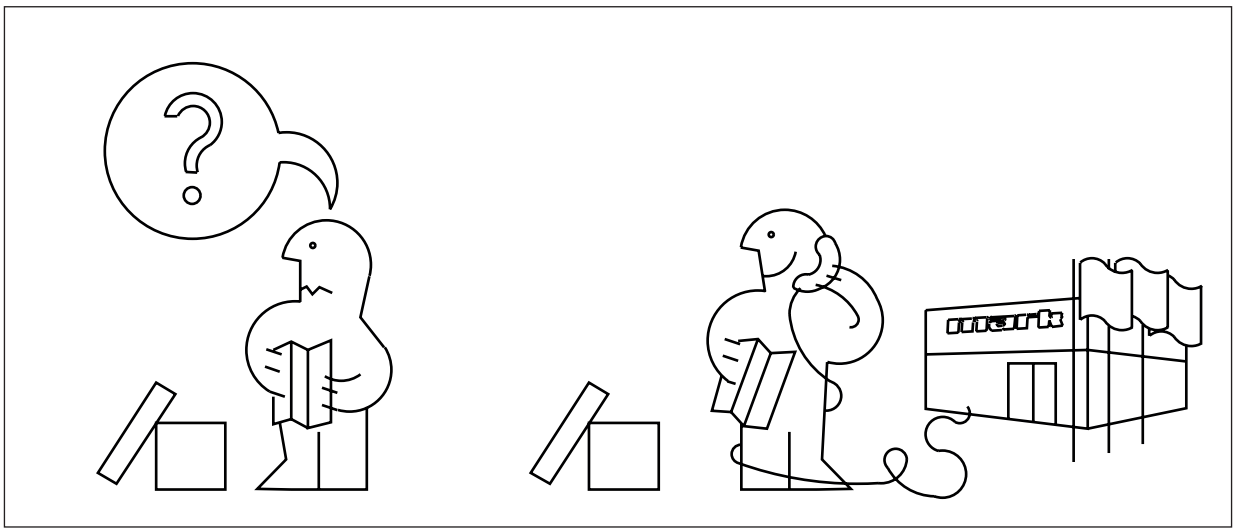

1.1

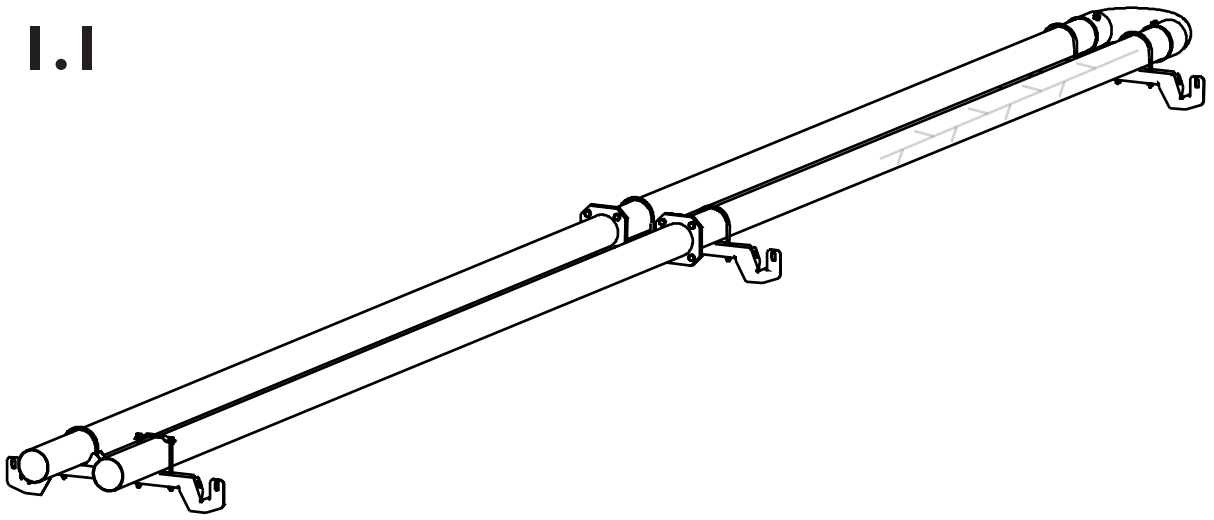

1.2

RETARDERS ARE ALREADY MOUNTED IN TUBE
TURBULATOREN SINS SCHON IM ROHR MONTIERD
RETARDEUR SONT MONTEZ DANS LA TUBE
RETARDERS ZIJN AL IN DE BUIS GEPLAATST

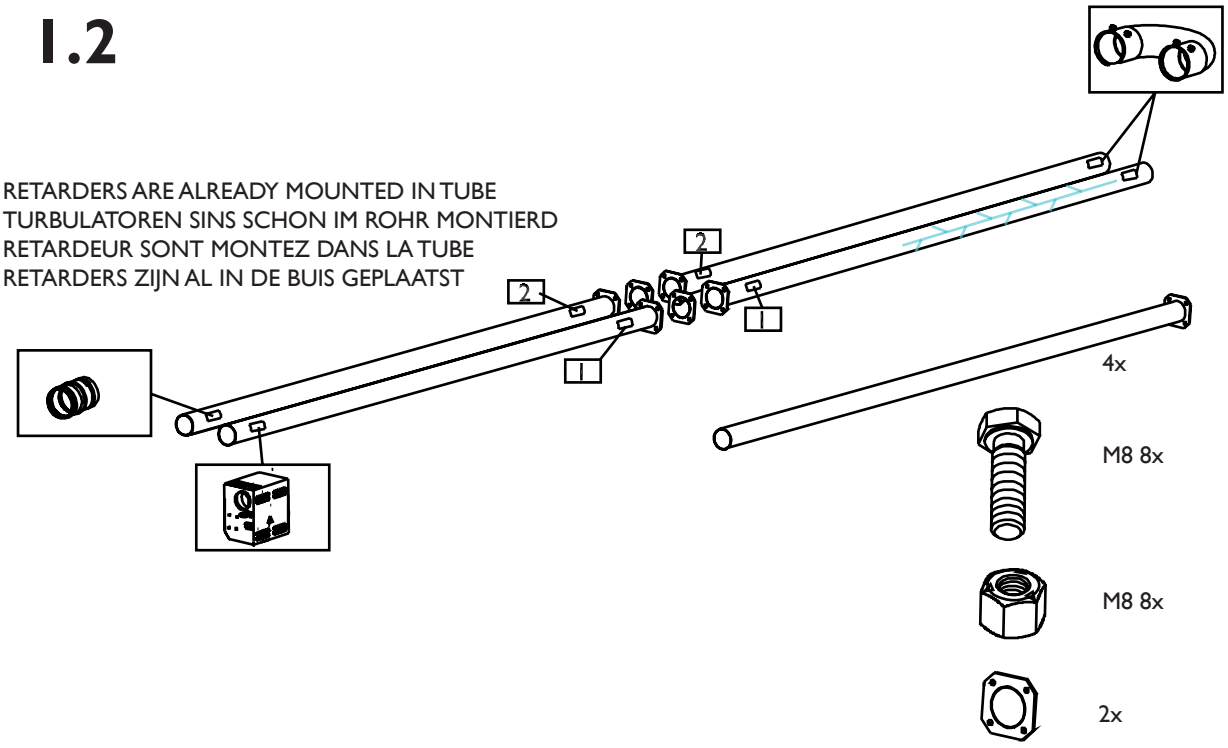

1.2.1

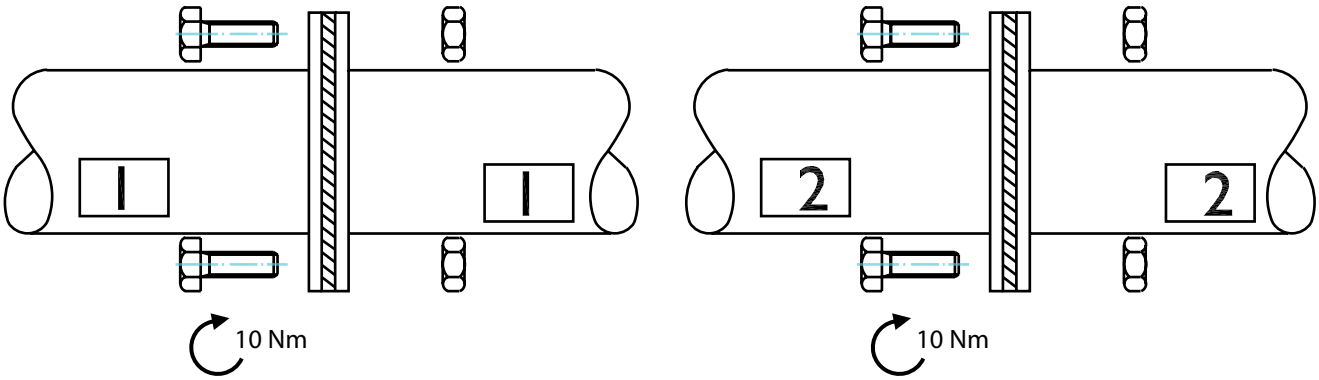

1.3

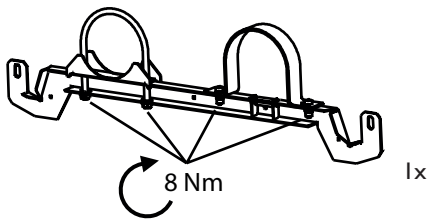

VERY IMPORTANT
SEHR WICHTIG
TRES IMPORTANT
HEEL BELANGRIJK

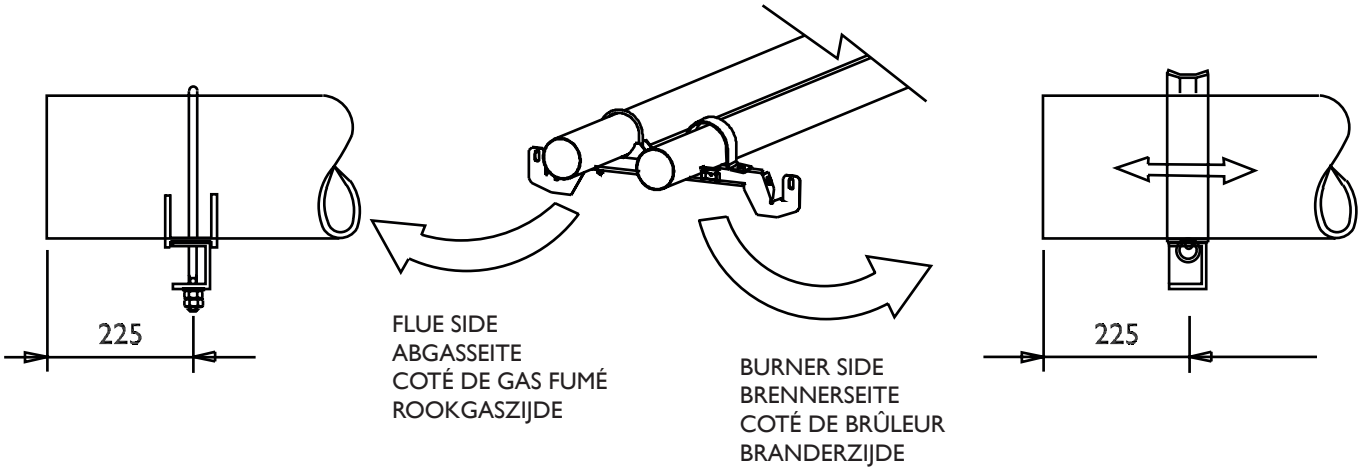

1.4

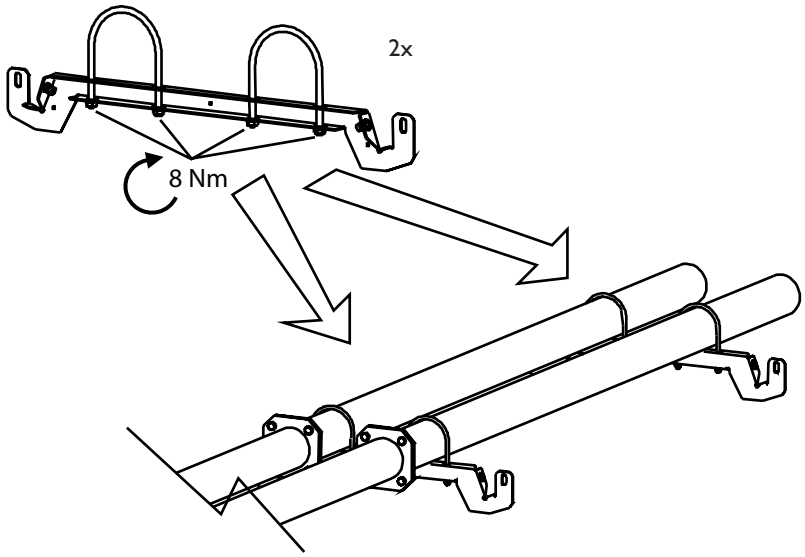

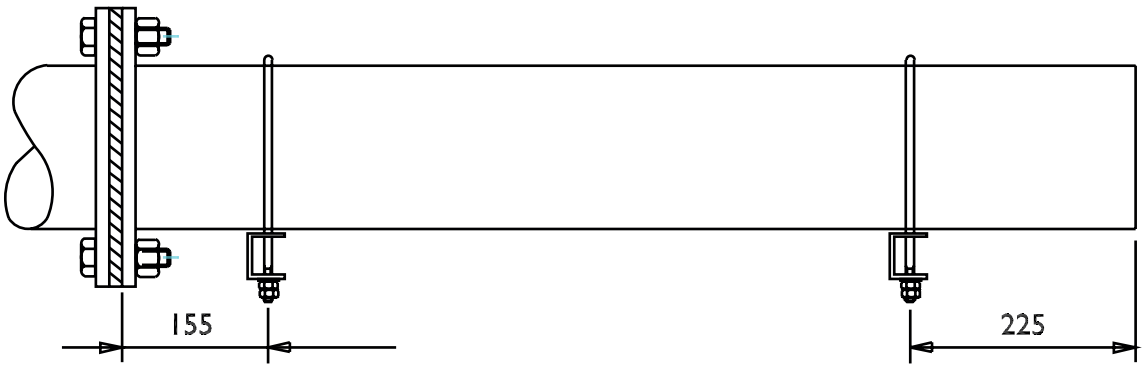

1.5

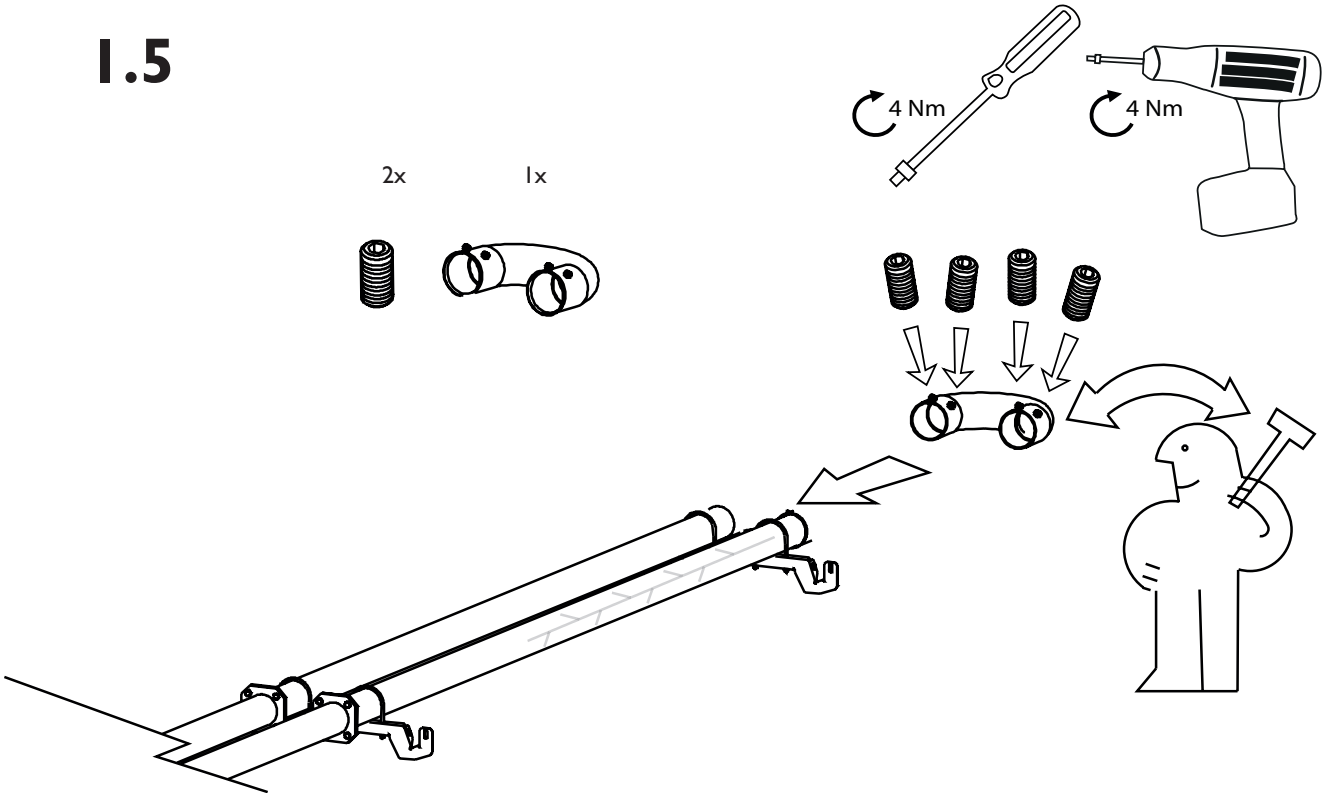

1.1 ... 1.5

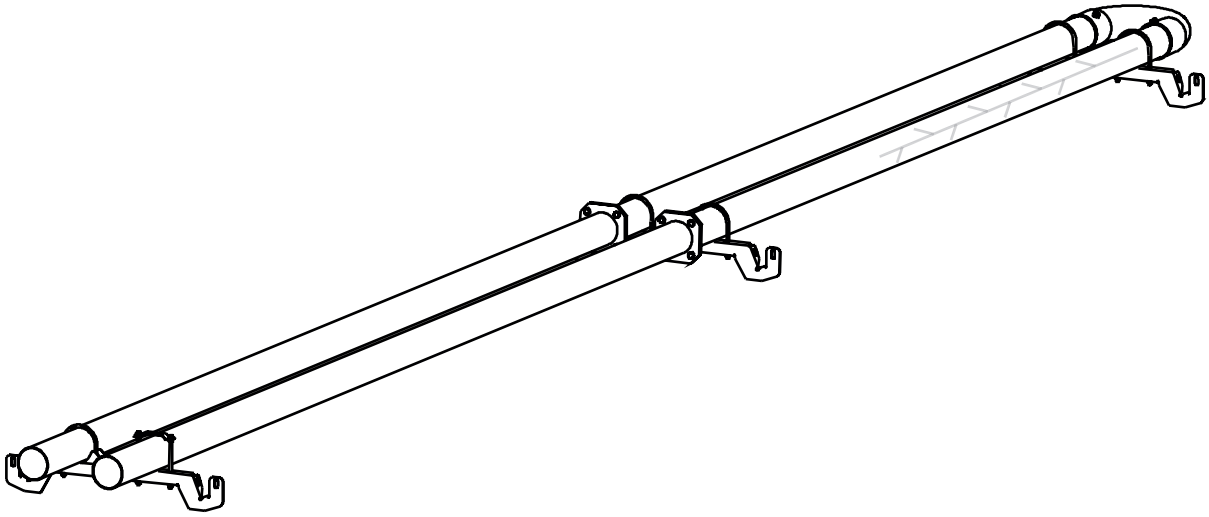

2.1

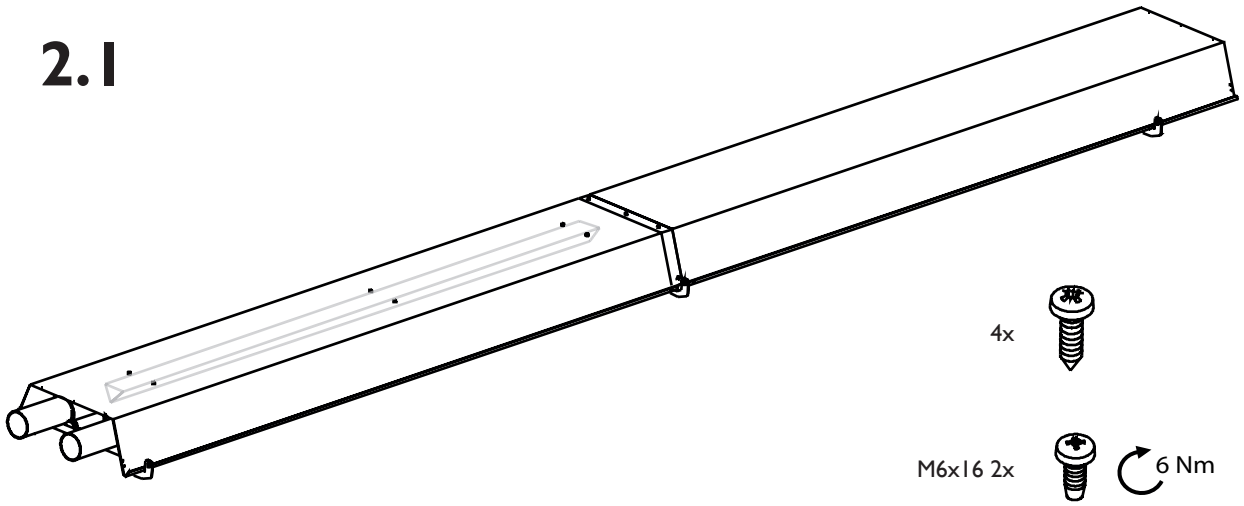

4x

M6x16 2x 6 Nm

REFLECTOR PANEL STRAHLUNGSKAPPE RÉFLECTEUR STRALINGSKAP	L=2955	1x	A
REFLECTOR PANEL STRAHLUNGSKAPPE RÉFLECTEUR STRALINGSKAP	L=2955	1x	B

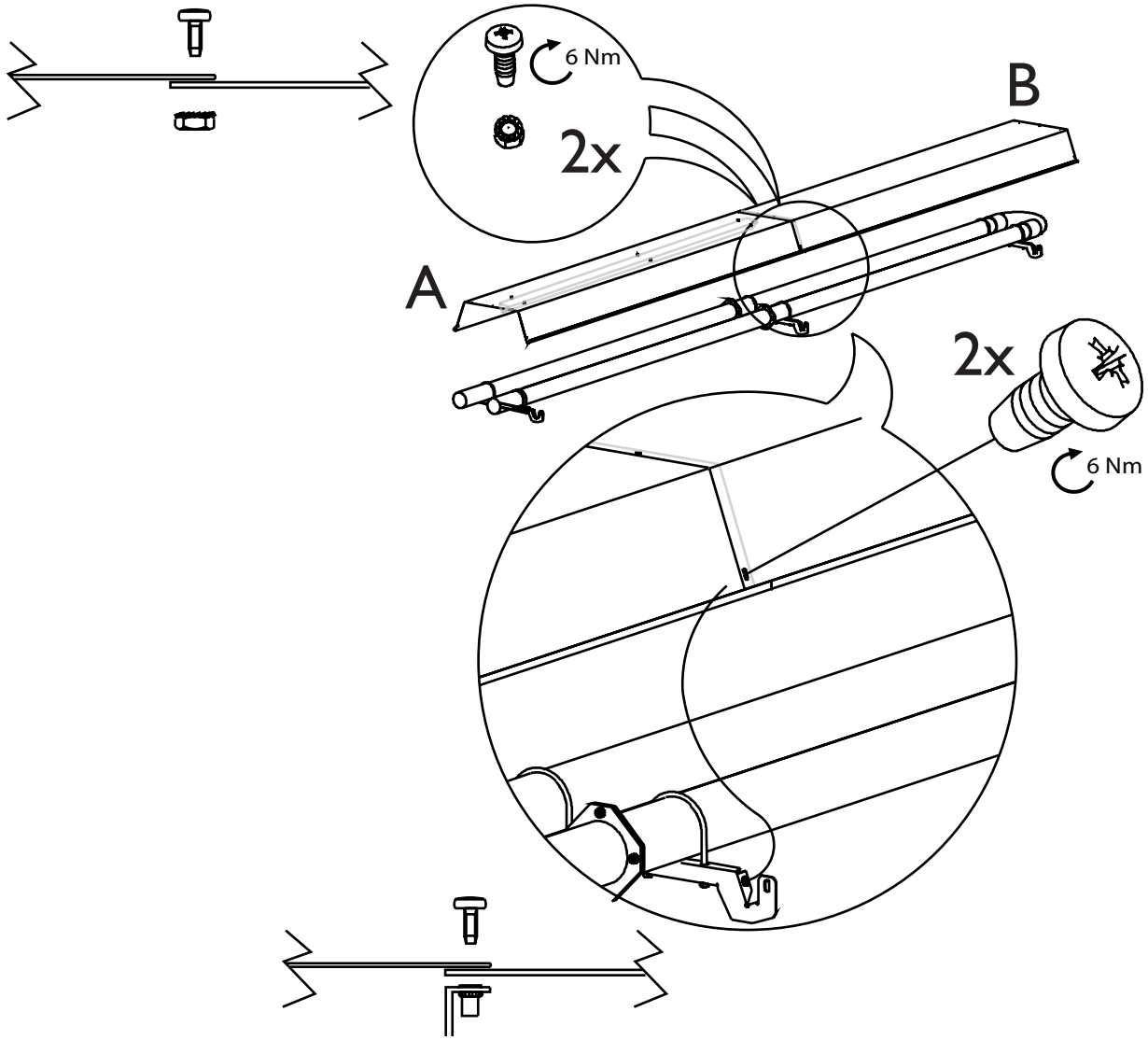

2.2

4x

EXTERNAL REFLECTOR PANEL
STRAHLUNGSKAPPE AUSSENSEITE
RÉFLECTEUR EXTERIEUR
STRALINGSKAP BUITENZIJDE

L=2944

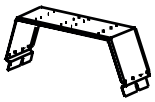

1x

EXTERNAL REFLECTOR PANEL MOUNTING PROFILE
BEFESTIGUNGSPROFIL STRAHLUNGSKAPPE AUSSENSEITE
PROFILÉ DE MONTAGE ÈXTÉRIEUR RÉFLECTEUR
STRALINGSKAP BUITENZIJDE BEVESTIGINGSBEUGEL

12x

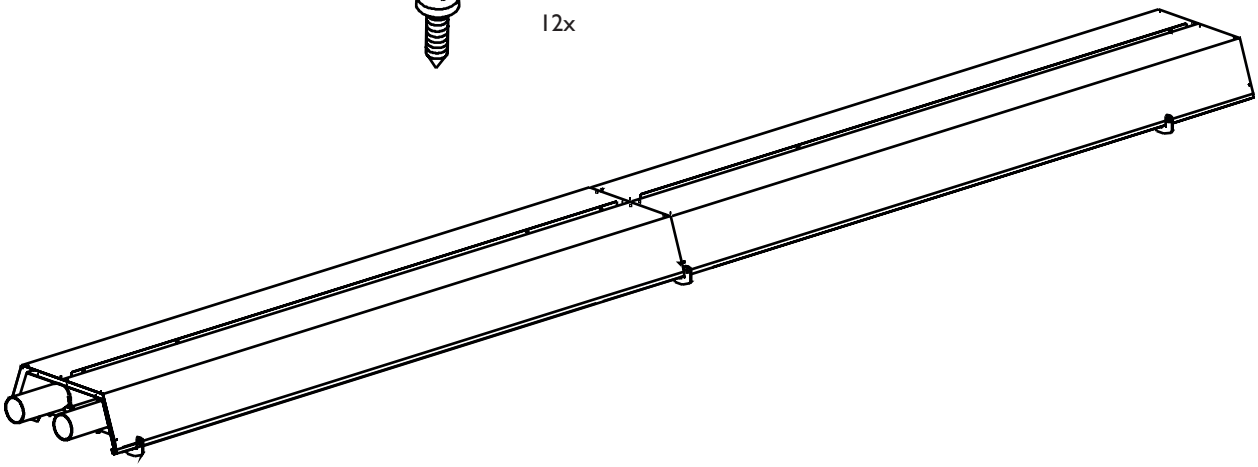

2.3

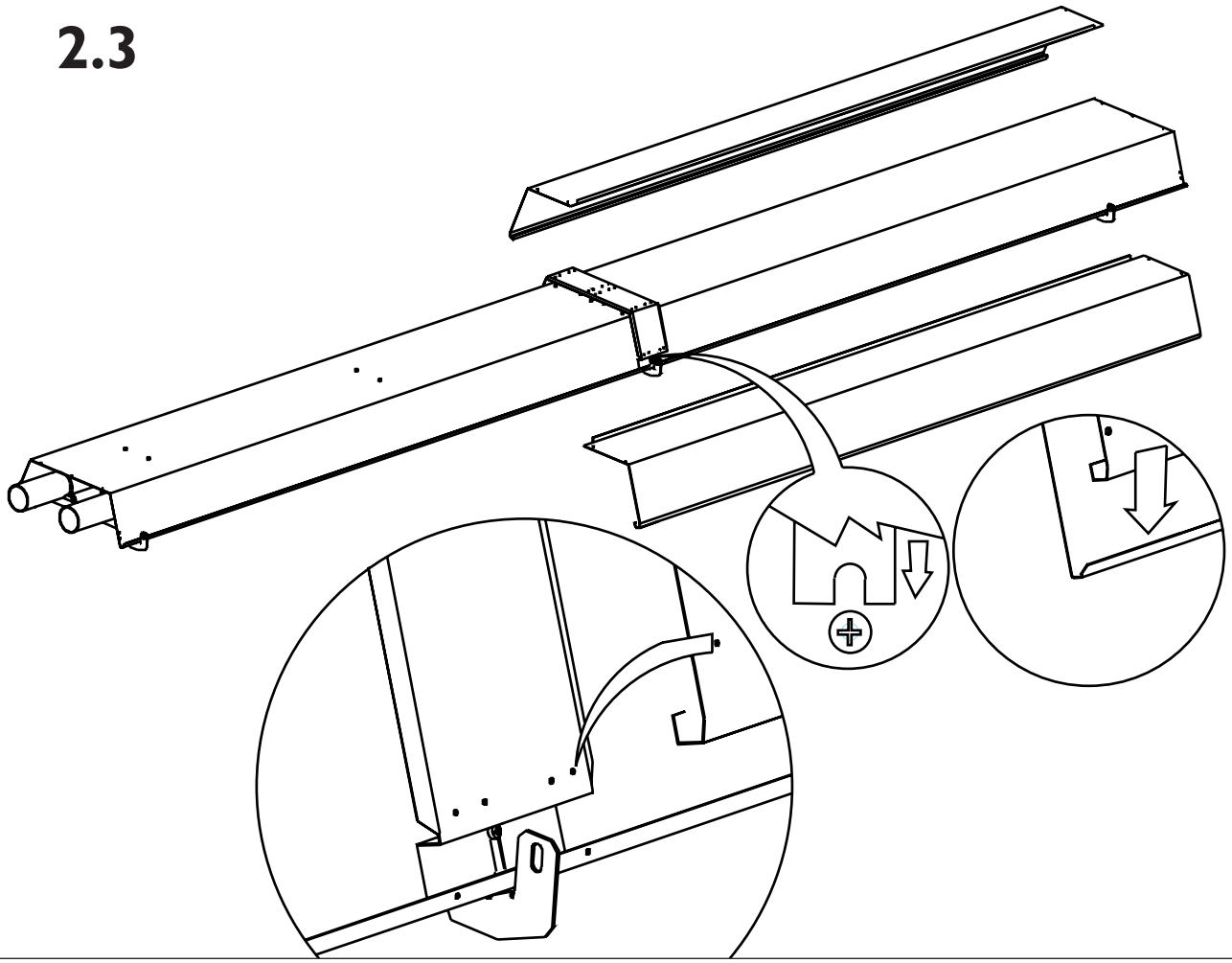

2.4

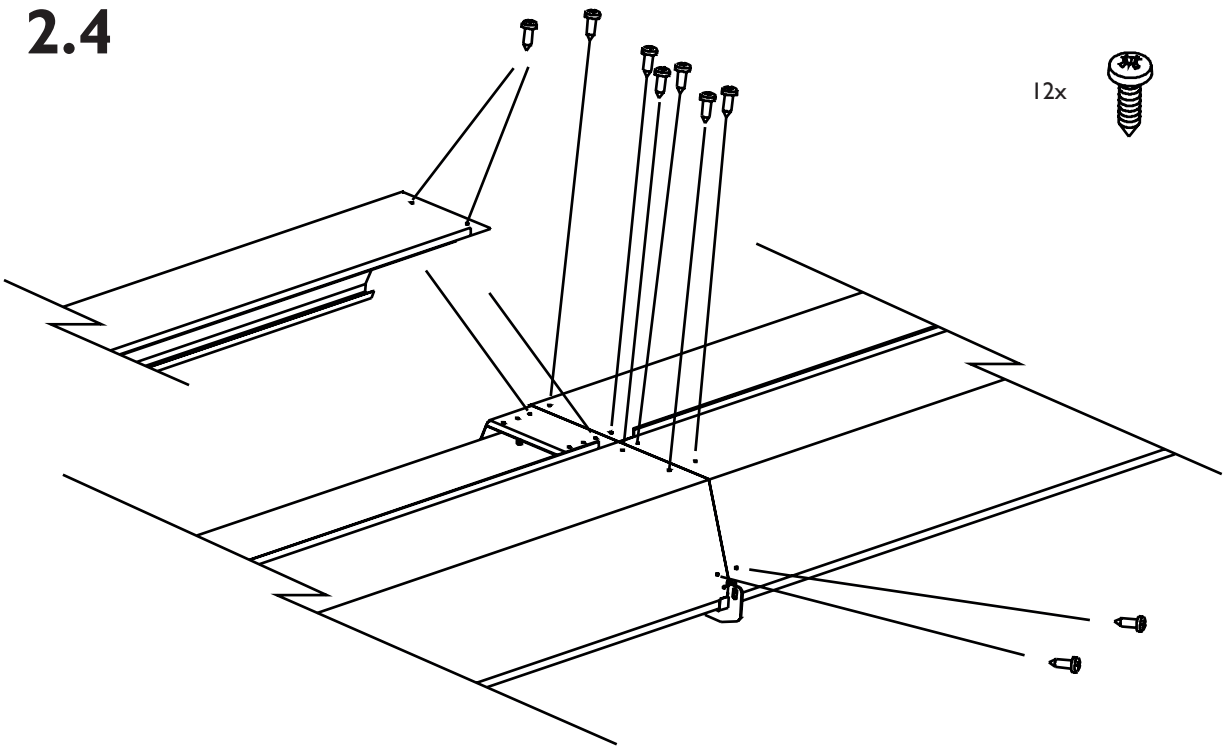

2.5

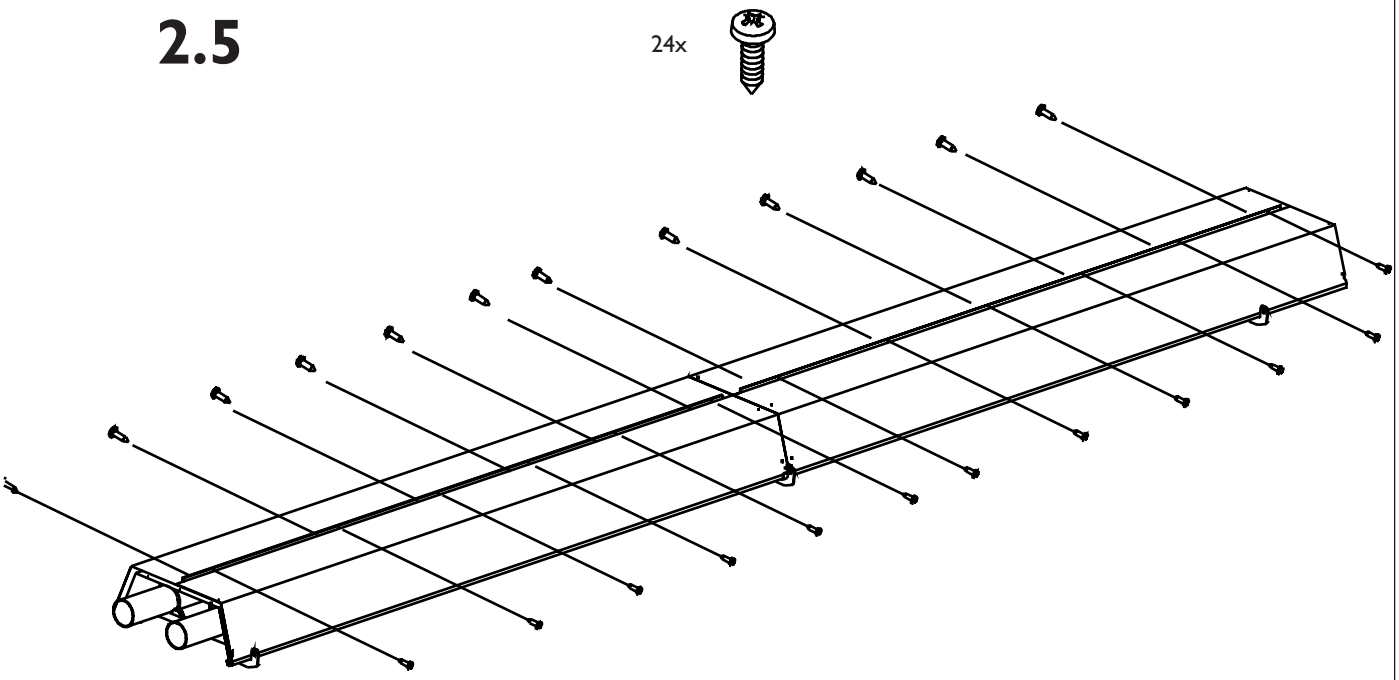

2.6

	12x	
END PLATE ENDKAPPE PLAQUES D'ÈXTRÉMITÉ STRALINGSEINDKAP	1x	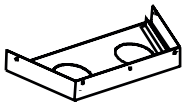
END PLATE ENDKAPPE PLAQUES D'ÈXTRÉMITÉ STRALINGSEINDKAP	1x	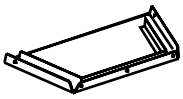

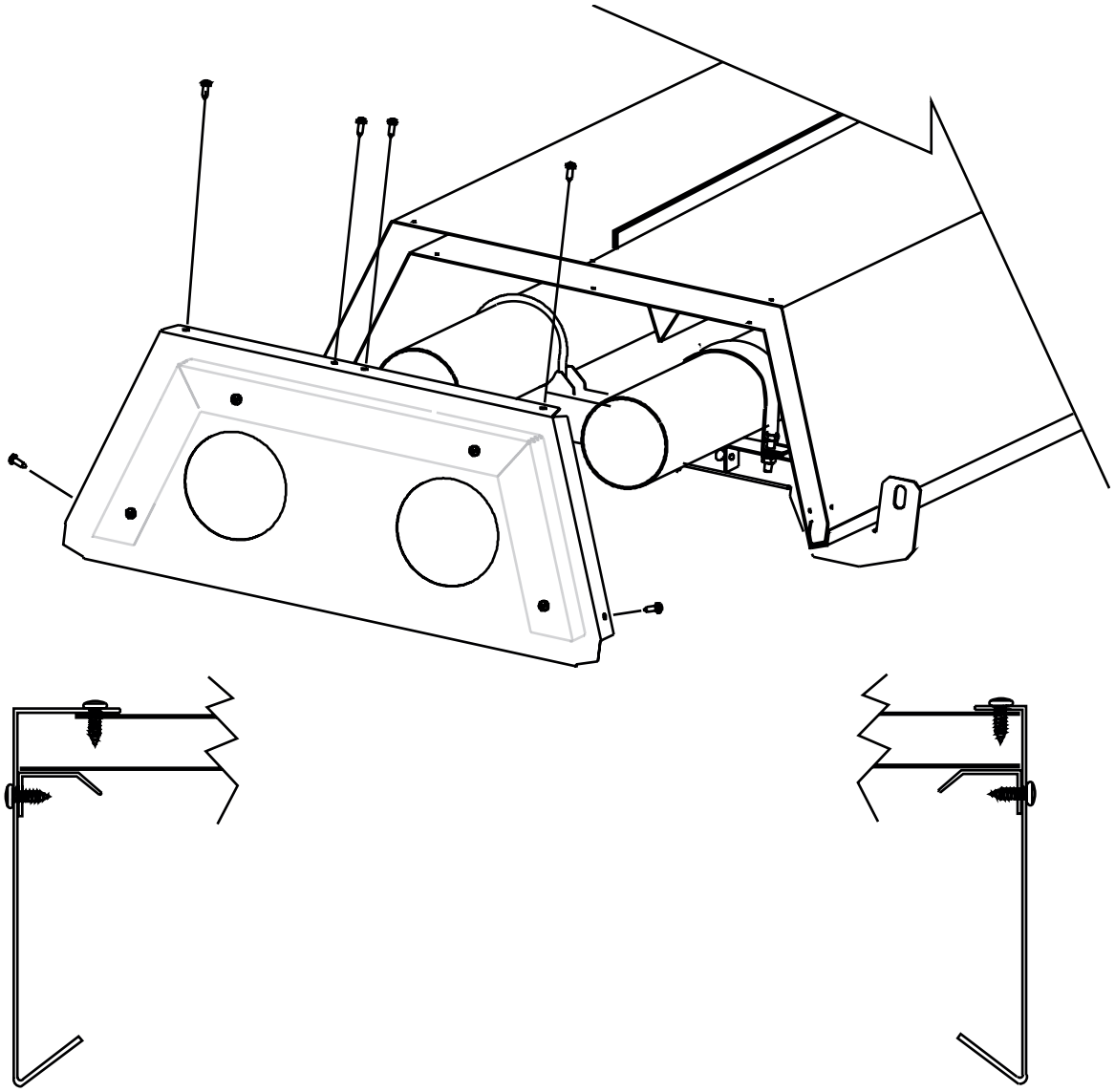

3.1

BURNER
BRENNER
BRÛLEUR
BRANDERKAMER

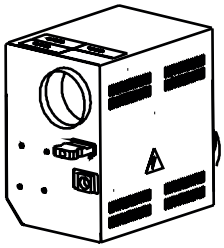

1x

SLEEVE WITH ADJUSTABLE SCREW CLIP
MUFFE MIT SCHLAUCHSCHELLE
MANCHON AVEC PINCE À VIS RÉGABLE
AANSLUITMOF MET SLANGENKLEM

1x

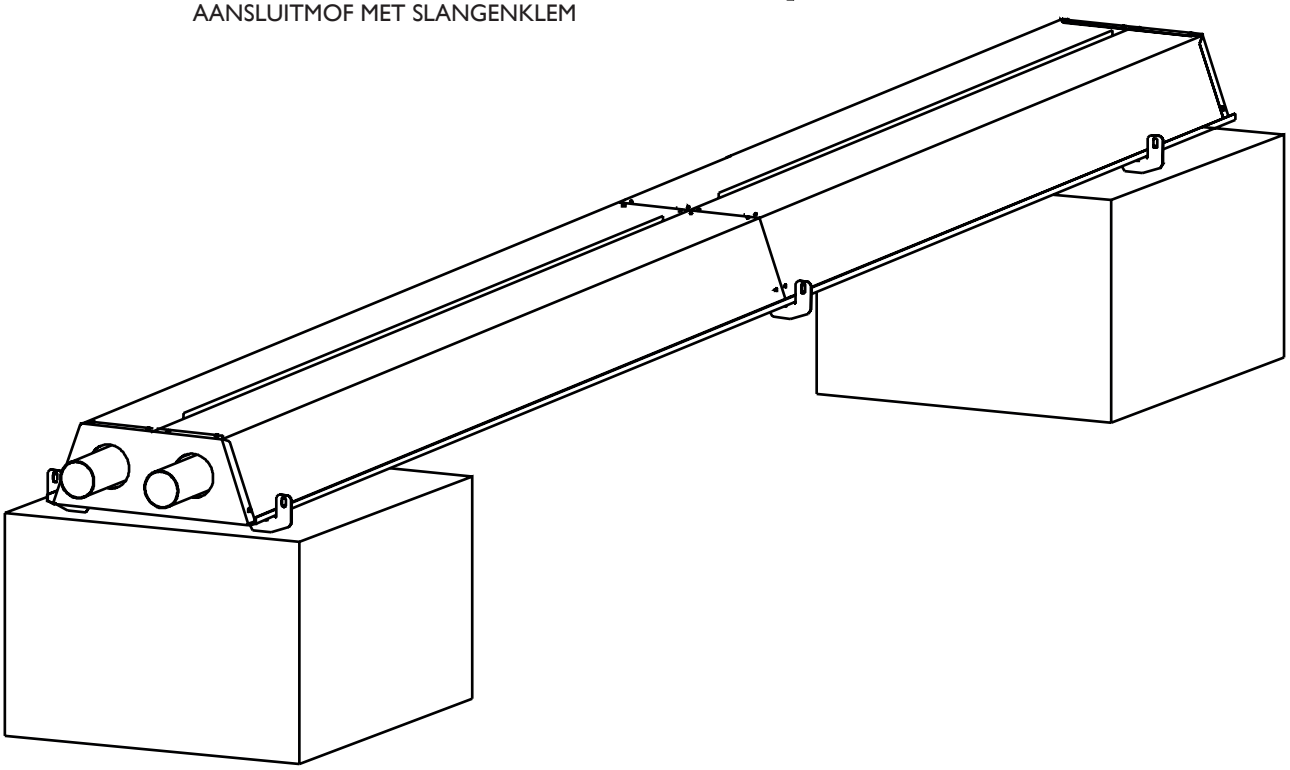

EXHAUST AIR SIDE
ABGAS AUSTRITT
ÉVACUATION DE GAZ FUMIGÉNE
ROOKGAS AFVOERZIJDE

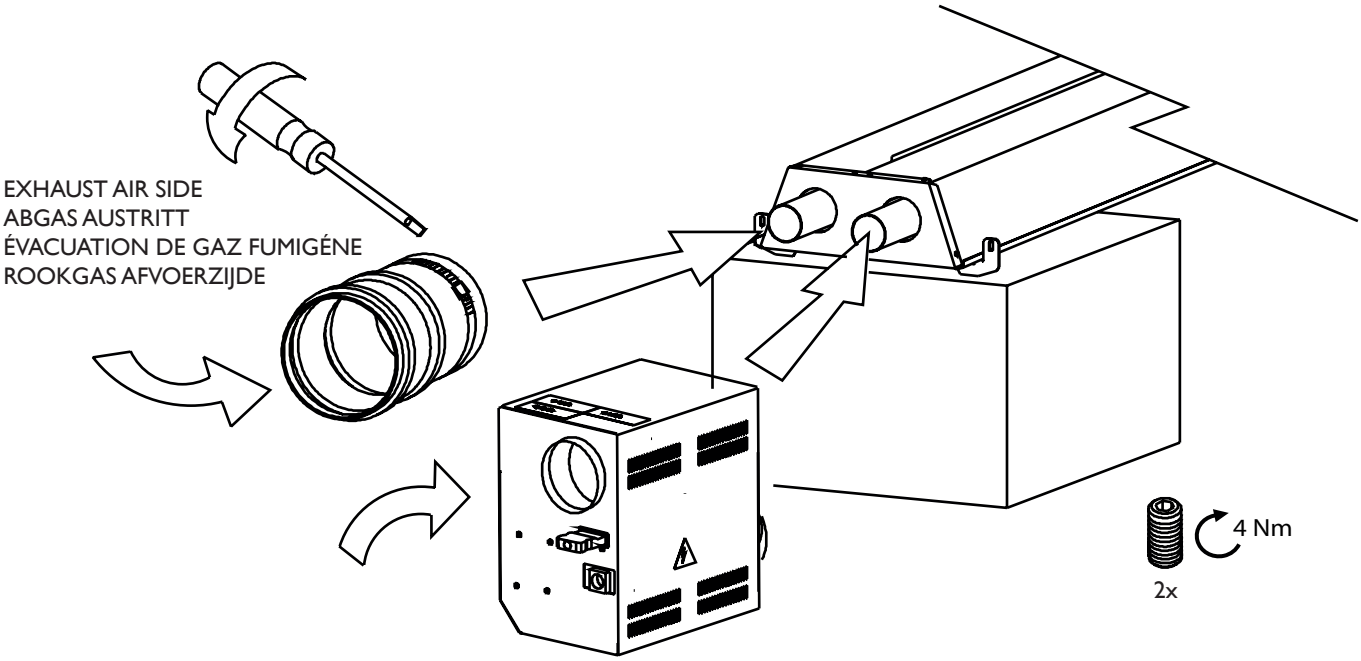

FRESH AIR INTAKE SIDE
FRISCH LUFT ANSAUGSEITE
ARRIVÉE D'AIR
VERBRANDINGSLUCHT AANZUIGZIJDE

3.2

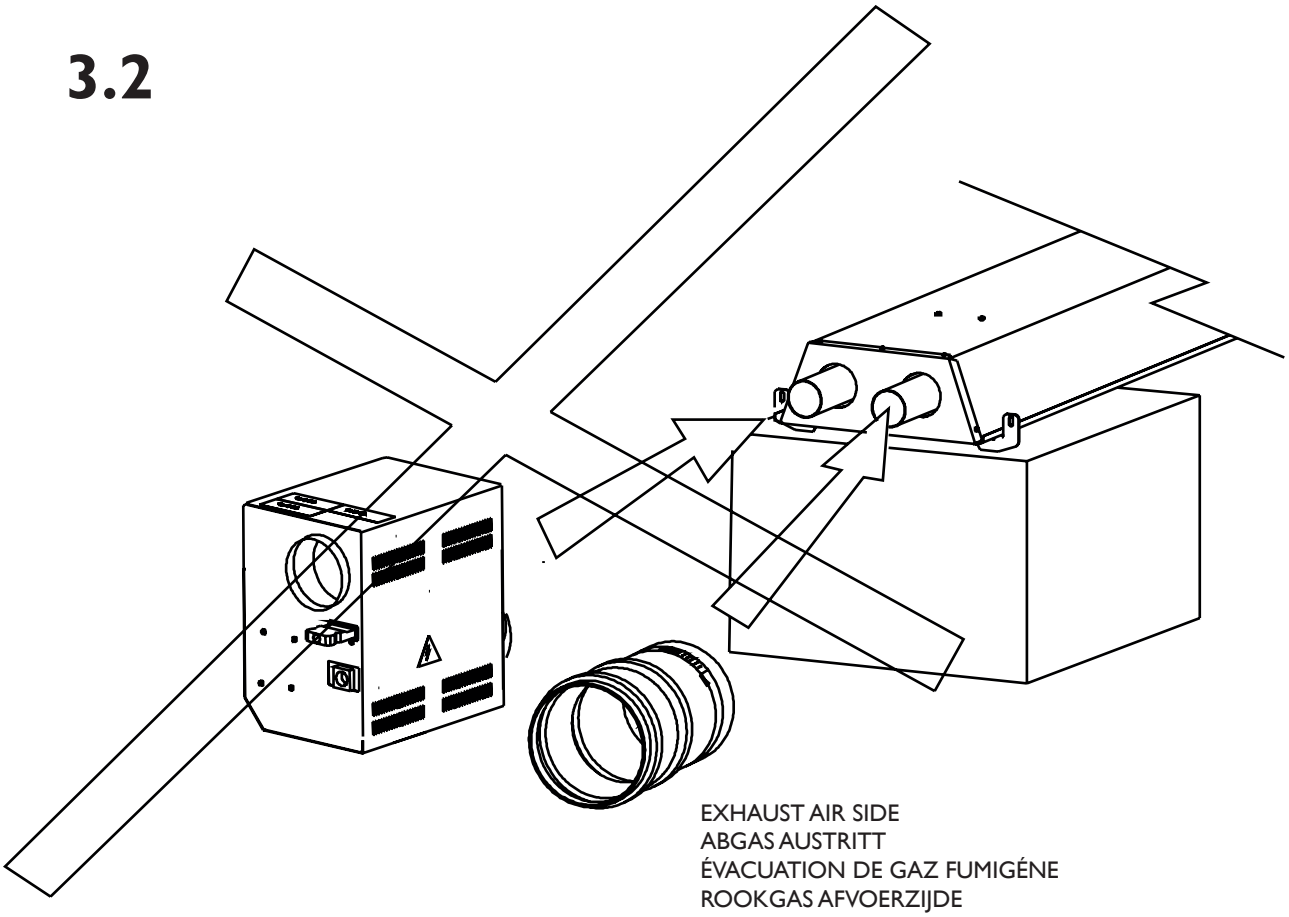
EXHAUST AIR SIDE
ABGAS AUSTRITT
ÉVACUATION DE GAZ FUMIGÉNE
ROOKGAS AFVOERZIJDE

3.3

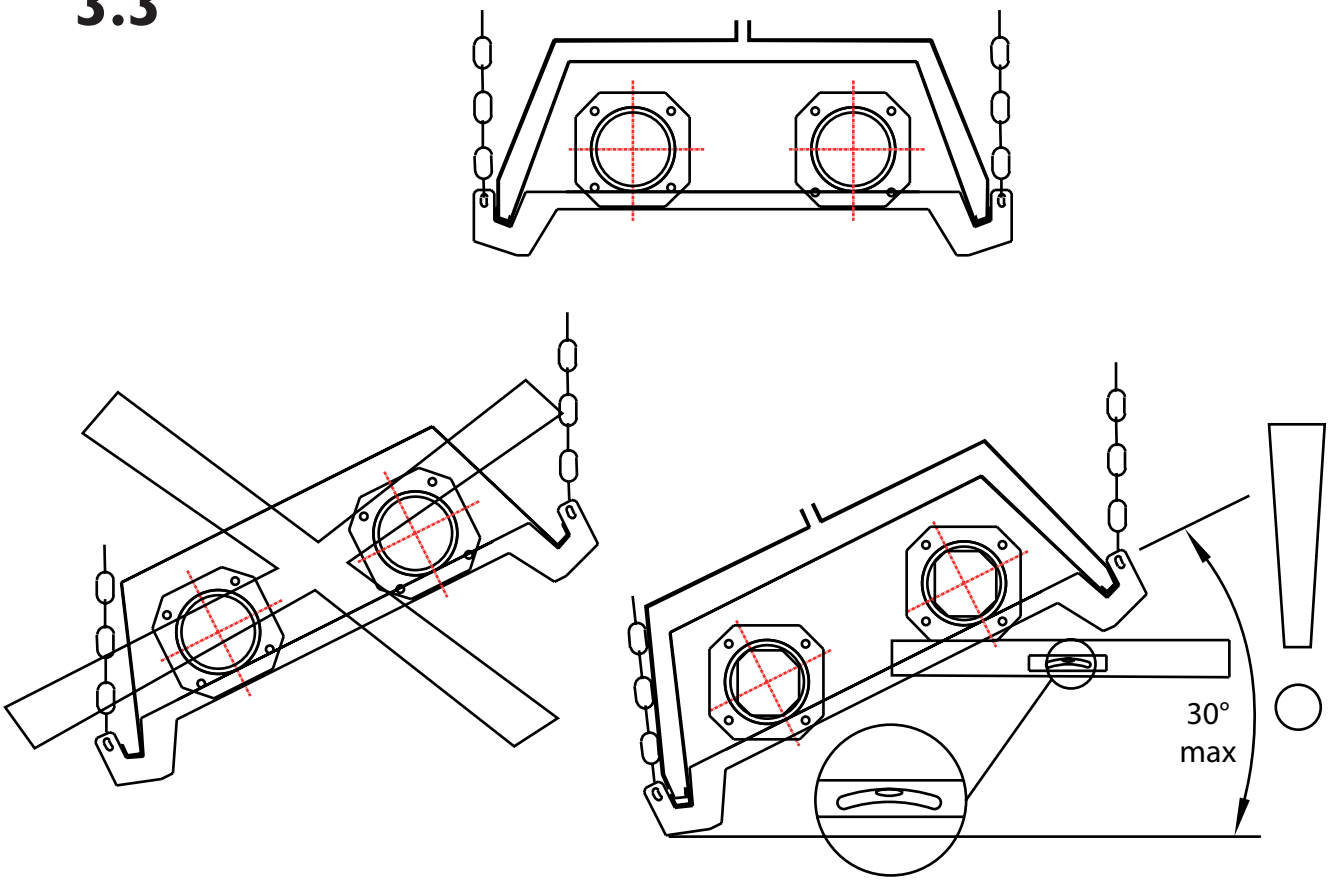
30°
max

3.4

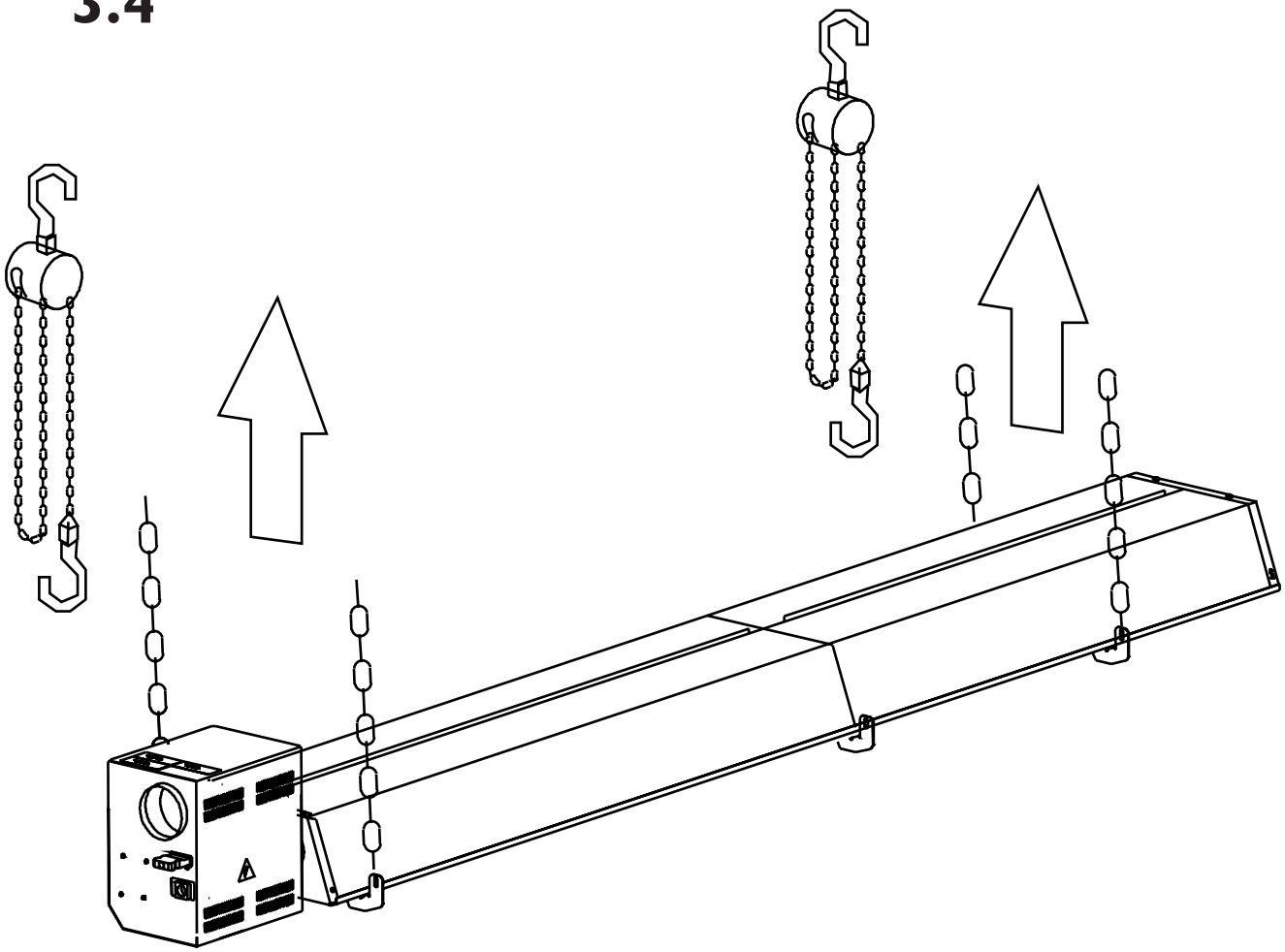

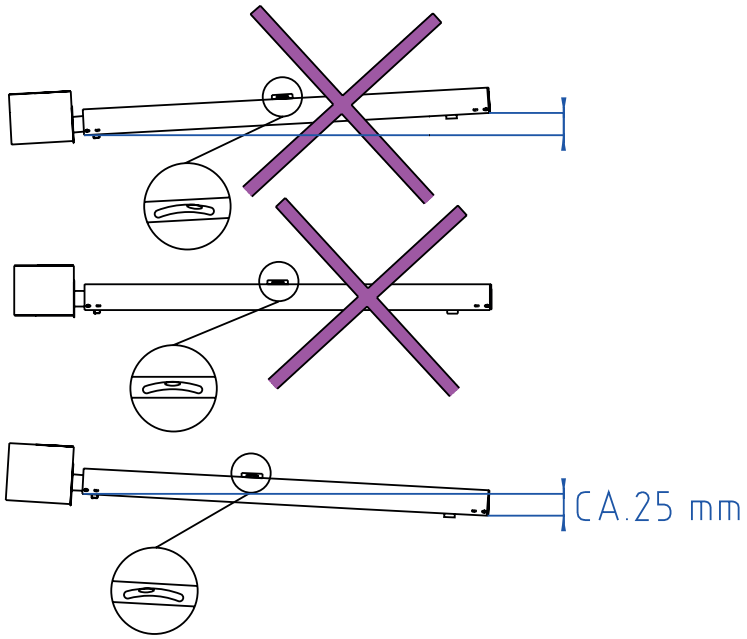

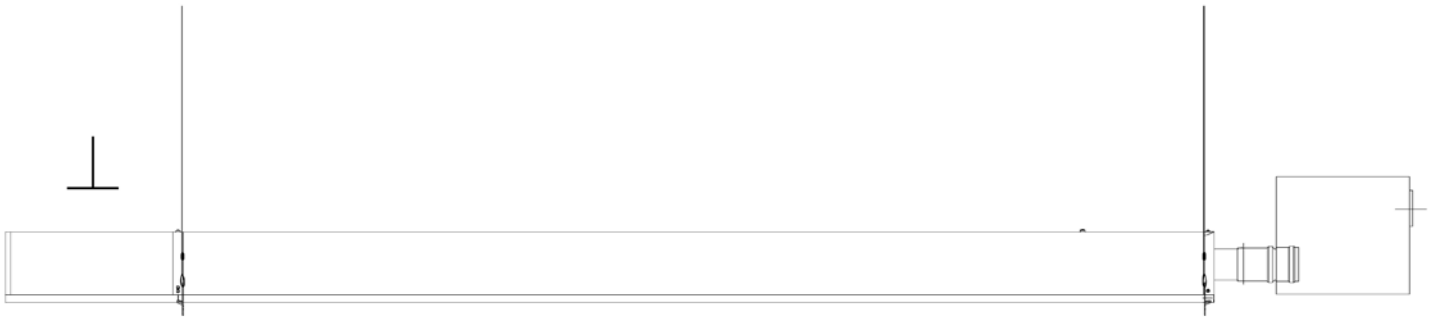

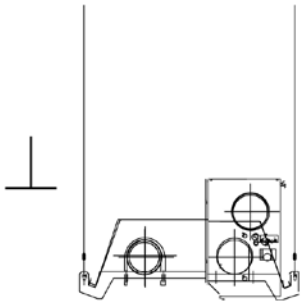

x = max. 15°

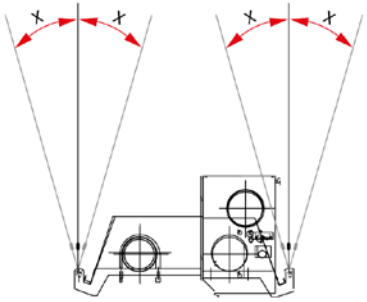

x = max. 15°

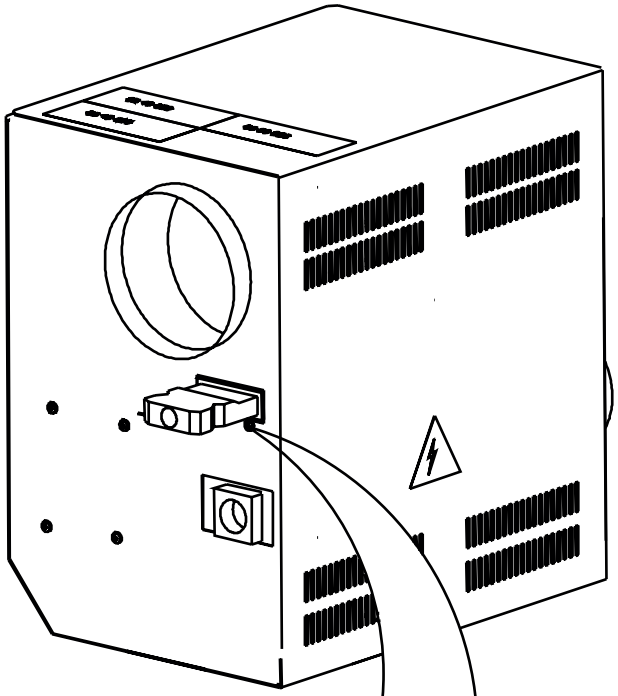

ON/OFF BURNER
AN/AUS BRENNER
MARCHE/ARRÊT BRÛLEUR
AAN/UIT BRANDER

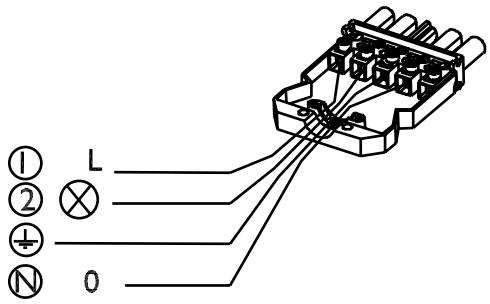

HIGH/LOW BURNER
2 STUFEN BRENNER
HAUTE/BAS BRÛLEUR
HOOG/LAAG BRANDER

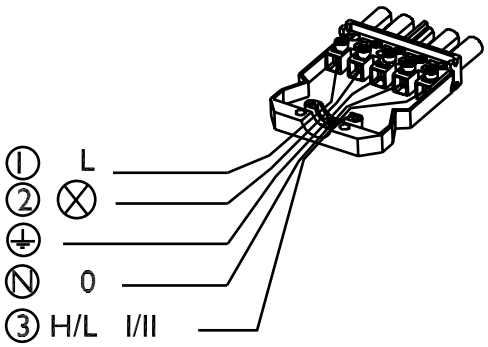

MARK BV
BENEDEN VERLAAT 87-89
VEENDAM (NEDERLAND)
POSTBUS 13, 9640 AA VEENDAM
TELEFOON +31(0)598 656600
FAX +31 (0)598 624584
info@mark.nl
www.mark.nl

MARK EIRE BV
COOLEA, MACROOM
CO. CORK
P12 W660 (IRELAND)
PHONE +353 (0)26 45334
FAX +353 (0)26 45383
sales@markeire.com
www.markeire.com

MARK BELGIUM b.v.b.a.
ENERGIELAAN 12
2950 KAPELLEN
(BELGIË/BELGIQUE)
TELEFOON +32 (0)3 6669254
info@markbelgium.be
www.markbelgium.be

MARK DEUTSCHLAND GmbH
MAX-PLANCK-STRASSE 16
46446 EMMERICH AM RHEIN
(DEUTSCHLAND)
TELEFON +49 (0)2822 97728-0
TELEFAX +49 (0)2822 97728-10
info@mark.de
www.mark.de

MARK POLSKA Sp. z o.o
UL. KAWIA 4/16
42-200 CZĘSTOCHOWA (POLSKA)
PHONE +48 34 3683443
FAX +48 34 3683553
info@markpolska.pl
www.markpolska.pl

S.C. MARK ROMANIA S.R.L.
STR. KOS KAROLY NR. 1 A
540297 TARGU MURES
(ROMANIA)
TEL/FAX +40 (0)265-266.332
info@markromania.ro
www.markromania.ro